IO-Link 集线器

适用于M8 × 1

EP8H002

- **8 个数字 I/O 端口**
- **8 个可自由选择的输入和输出针脚**
- **IP67 防护等级，适用于恶劣的工业环境**

电气数据	
供电电压	18...30 V DC
最大电流消耗	4 A
每个端口的最大耗电量	0,5 A
数字 I/O 端口的最大总电流	4 A
传感器供电电压(Pin 1)	2 A
温度范围	-25...70 °C
符合DIN EN 61131-2:2003要求的输入端	类型 3
符合DIN EN 61131-2:2003要求的输入端	类型1
抗短路数字 I/O 端口	是
抗过载数字 I/O 端口	是
抗极性转换数字 I/O 端口	是
抗短路	是
反极性保护	是
防过载	是
IO-Link通信模式	COM3
接口	IO-Link V1.1
防护等级	III
撞击防御 DIN IEC 68-2-27	50 g / 11 ms
耐振性 DIN IEC 60068-2-6	15 g (5...500 Hz)
机械数据	
外壳材料	塑料
防护等级	IP68
数字 I/O 端口的连接方式	8 × M8 × 1；3 针，A 编码
IO-Link 端口的连接方式	M12 × 1；5 针，A 编码
输入/输出端数量	8 × 可切换
包装箱	1件
接线表编号	62
适当的连接技术编号	3

该 IO-Link 集线器可以仅通过一个 IO-Link 主站端口简便地扩展
8 个数字输入端或输出端。每个端口都可以自动识别为输入或输出端，并具备状态 LED。

补充的产品

IO-Link 主站

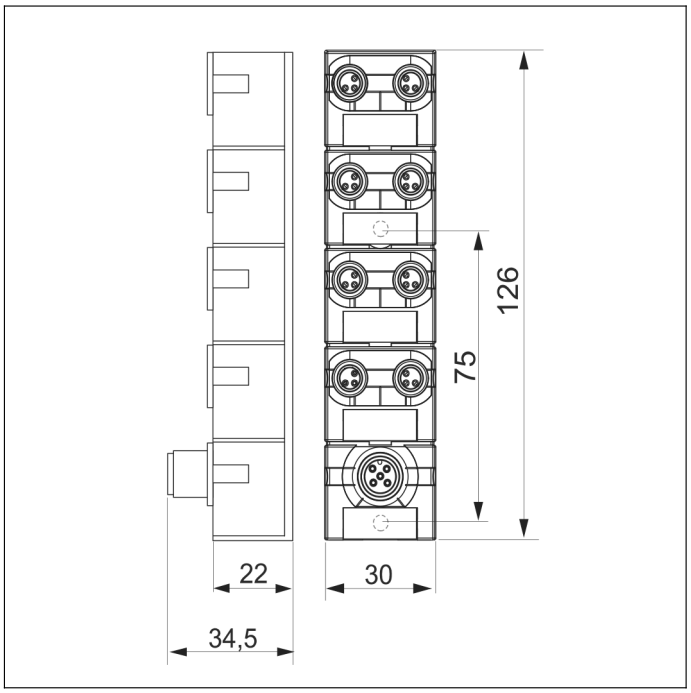
126
75
22
30
34,5